All rights reserved. Passing on and copying of this document, use and communication of its contents not permitted without written authorization.

Jede Vervielfaeltigung, Weitergabe des Inhaltes oder sonstige Verwertung darf nur auf Grund schriftlicher Ermaechtigung erfolgen. Ein Zuwiderhandeln wird gerichtlich verfolgt.
© Alcatel Austria Aktiengesellschaft, Wien

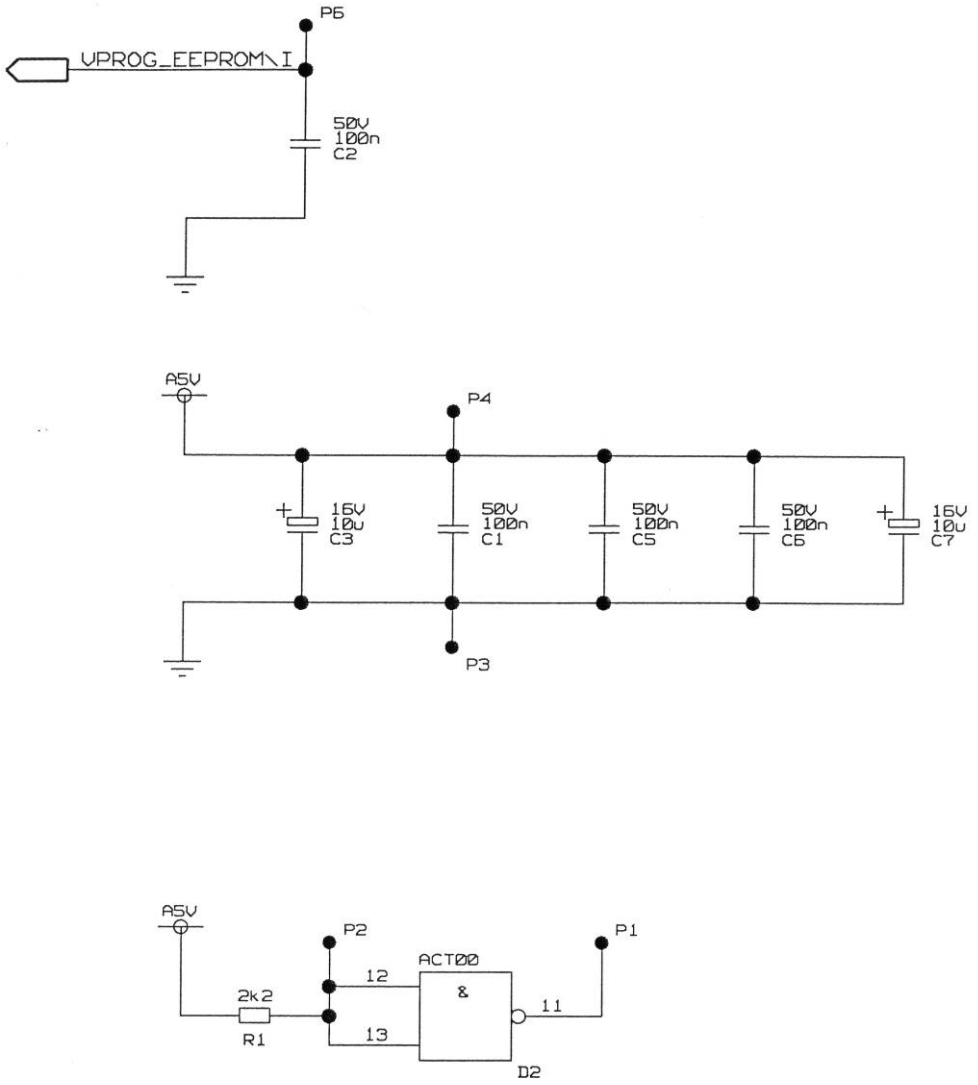

TITLE=FLASH1

SCALD_NAME=flash1.logic.1.3			
LAST_MODIFIED=Thu Nov 14 13:49:42 1996	DESIGNED_BY= H.Kottinger		ABBREV=FL1
ED	01	14.11.1996	
ALCATEL AUSTRIA	501 73404 ECAPC	3	3BU 95949 AAAA ECAPC	3

1AA 00014 0006 (9007) A4